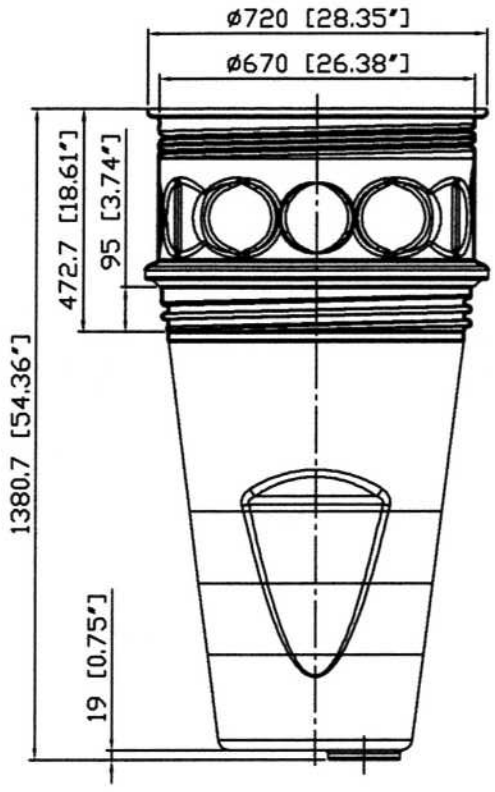

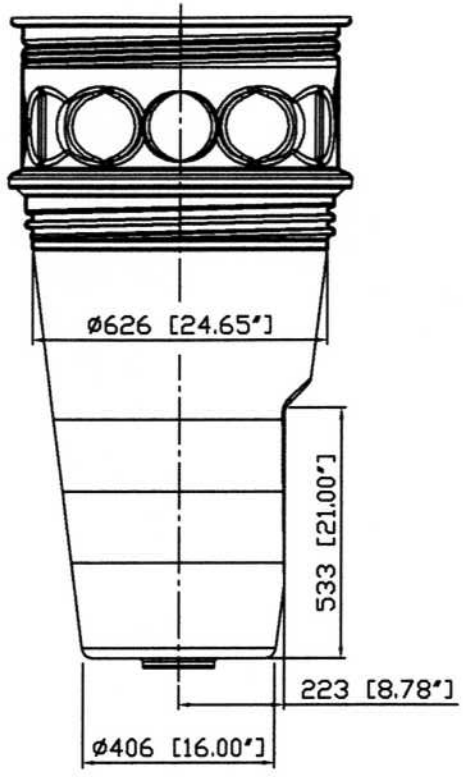

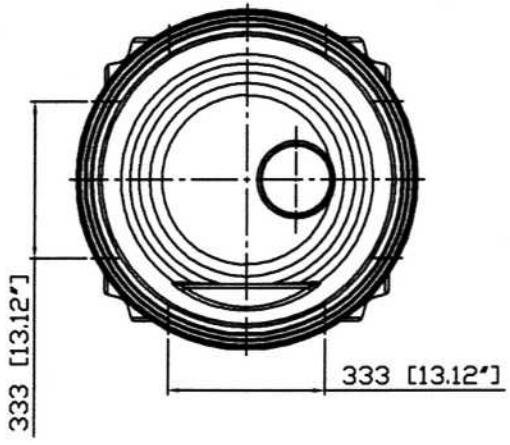

FRALO Plastech					Oberflache	Maßstab 1:10	Position - Menge -
						-	-
						-	-
				Datum	Name	HPV	
				Bearb. 14.09.2006		for SEPTIC TANK 300 - 1500 gal	
				Gepr.			
				Norm			
						FRA-HPV-01	Blatt -
Zust.	Änderungen	Datum	Name	Dateiname FRA-HPV-01			Bl